DIAGRAMA DO QDLEx

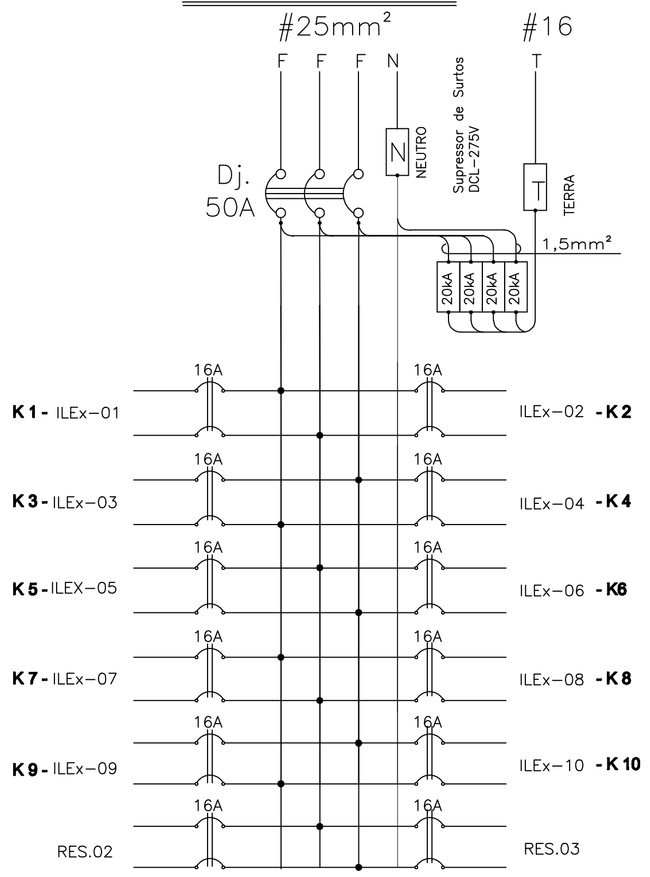

DIAGRAMA DO QDNB

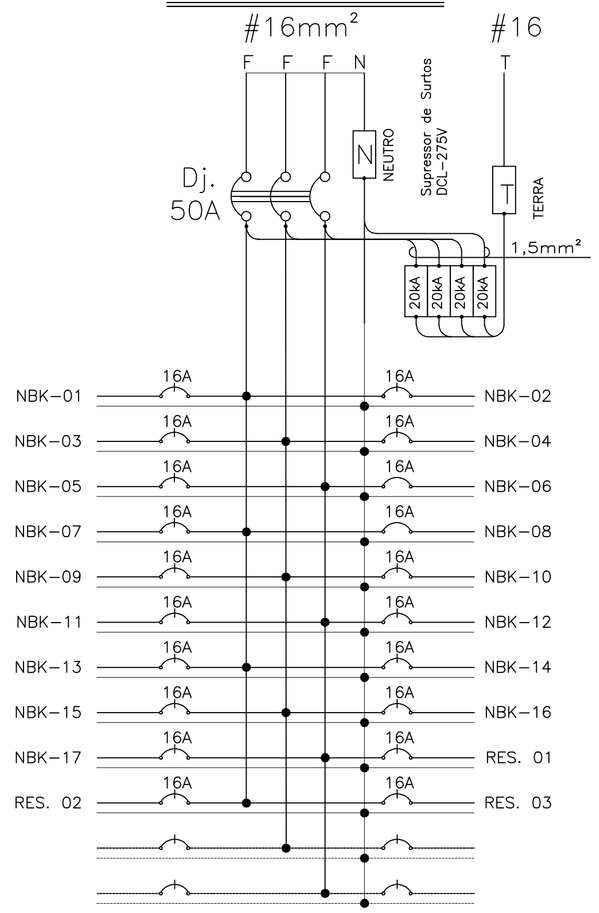

DIAGRAMA DO QDF-7

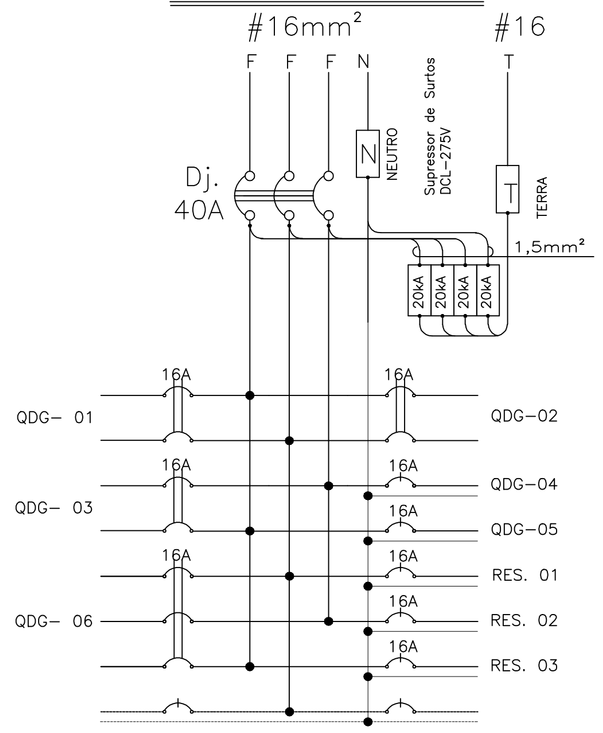

TABELA DE CARGAS DO QDLEx

CIRCUITO	TENSÃO (V)	DISJ. (A)	CARGA (VA)	CABO (mm2)	DESCRIÇÃO
ILEx-01	220	16	1.560	4	POSTE FRONTAL
ILEx-02	220	10	495	4	BALIZ CERC DIR
ILEx-03	220	16	1.680	4	POSTE 24H
ILEx-04	220	16	540	4	BALIZ CERC ESC
ILEx-05	220	16	1080	4	POSTE FUNDOS
ILEx-06	220	16	640	4	MARQUISE
ILEx-07	220	16	1.080	4	POSTE LADO DIR
ILEx-08	220	16	760	4	BALIZ CAM/HOLO
ILEx-09	220	16	2.450	4	JARDIM
ILEX-10	220	16	480	4	REFLET MARQ
RES. 02	220	16	1200	–	RESERVA
RES. 03	220	16	1200	–	RESERVA
TOTAL			14.245		

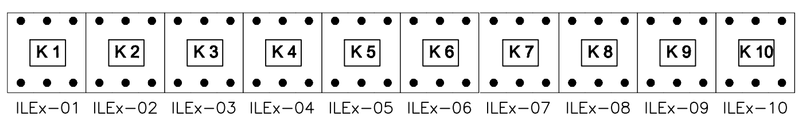

TABELA DE CARGAS DO QDNB

CIRCUITO	TENSÃO (V)	DISJ. (A)	CARGA (VA)	CABO (mm2)	DESCRIÇÃO
NBK-01	127	16	800	2,5	RACK
NBK-02	127	16	800	2,5	RACK
NBK-03	127	16	800	2,5	RACK
NBK-04	127	16	800	2,5	RACK
NBK-05	127	16	800	2,5	RACK
NBK-06	127	16	800	2,5	RACK
NBK-07	127	16	800	2,5	RACK
NBK-08	127	16	800	2,5	RACK
NBK-09	127	16	800	2,5	RACK
NBK-10	127	16	800	2,5	RACK
NBK-11	127	16	800	2,5	RACK
NBK-12	127	16	800	2,5	RACK
NBK-13	127	16	800	2,5	RACK
NBK-14	127	16	800	2,5	RACK
NBK-15	127	16	1.000	2,5	RACK A
NBK-16	127	16	1.000	2,5	RACK B
NBK-17	127	16	1.000	2,5	RACK C
RES. 01	127	16	200	2,5	RESERVA
RES. 02	127	16	200	2,5	RESERVA
RES. 03	127	16	200	2,5	RESERVA
TOTAL			14.800		

TABELA DE CARGAS DO QDF-7

CIRCUITO	TENSÃO (V)	DISJ. (A)	CARGA (VA)	CABO (mm2)	DESCRIÇÃO
EF7-01	220	16	900	2,5	MOTOR 3/4HP
QDG-02	220	16	900	2,5	MOTOR 3/4HP
QDG-03	220	16	250	2,5	AR COND
QDG-04	127	16	500	2,5	TOMADAS
QDG-05	127	16	400	2,5	ILUMINAÇÃO
QDG-06	220(3F)	16	2.300	2,5	CONDENSADORA
RES. 01	127	16	500	–	RESERVA
RES. 02	127	16	500	–	RESERVA
RES. 03	127	16	500	–	RESERVA
TOTAL			6.750		

CANAL DIRETO SP + PERTO — prodesp — SÃO PAULO GOVERNO DO ESTADO

SECRETARIA DE DESENVOLVIMENTO REGIONAL

local: AV. MARIO ANDRAZA-S.J. do RIO PRETO	escala: S/ESC	arquivo: SDR-SJRP_19	
assunto: INSTALAÇÕES ELÉTRICAS	data: OUT/19	folha: ELE E.25	
objeto: QUADROS_c	responsável: SERGIO		

Superintendência Novos Projetos: Rua Boa Vista, 150 10° andar CEP 01014-000 São Paulo -SP Tel.: (11)3247-1409