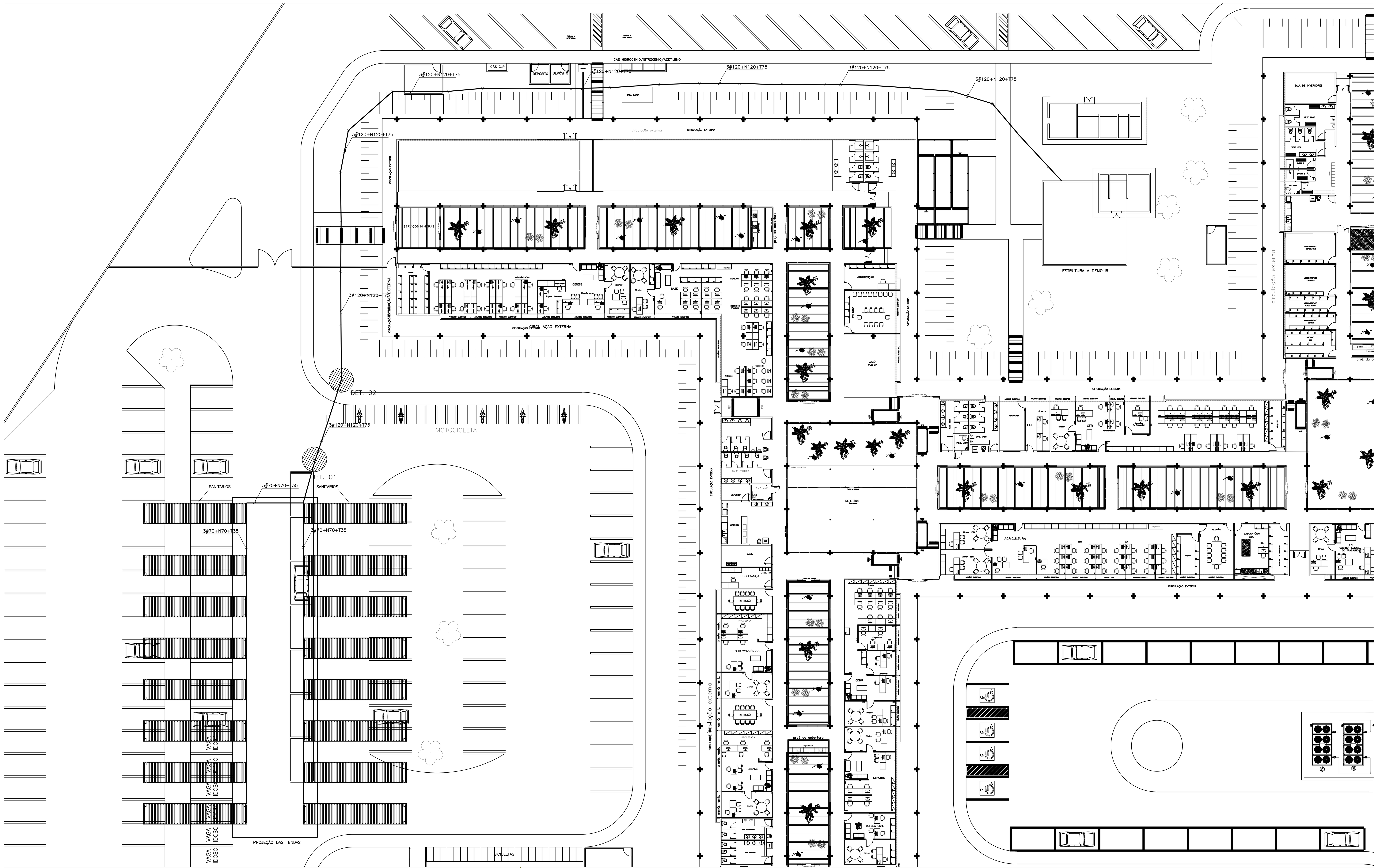

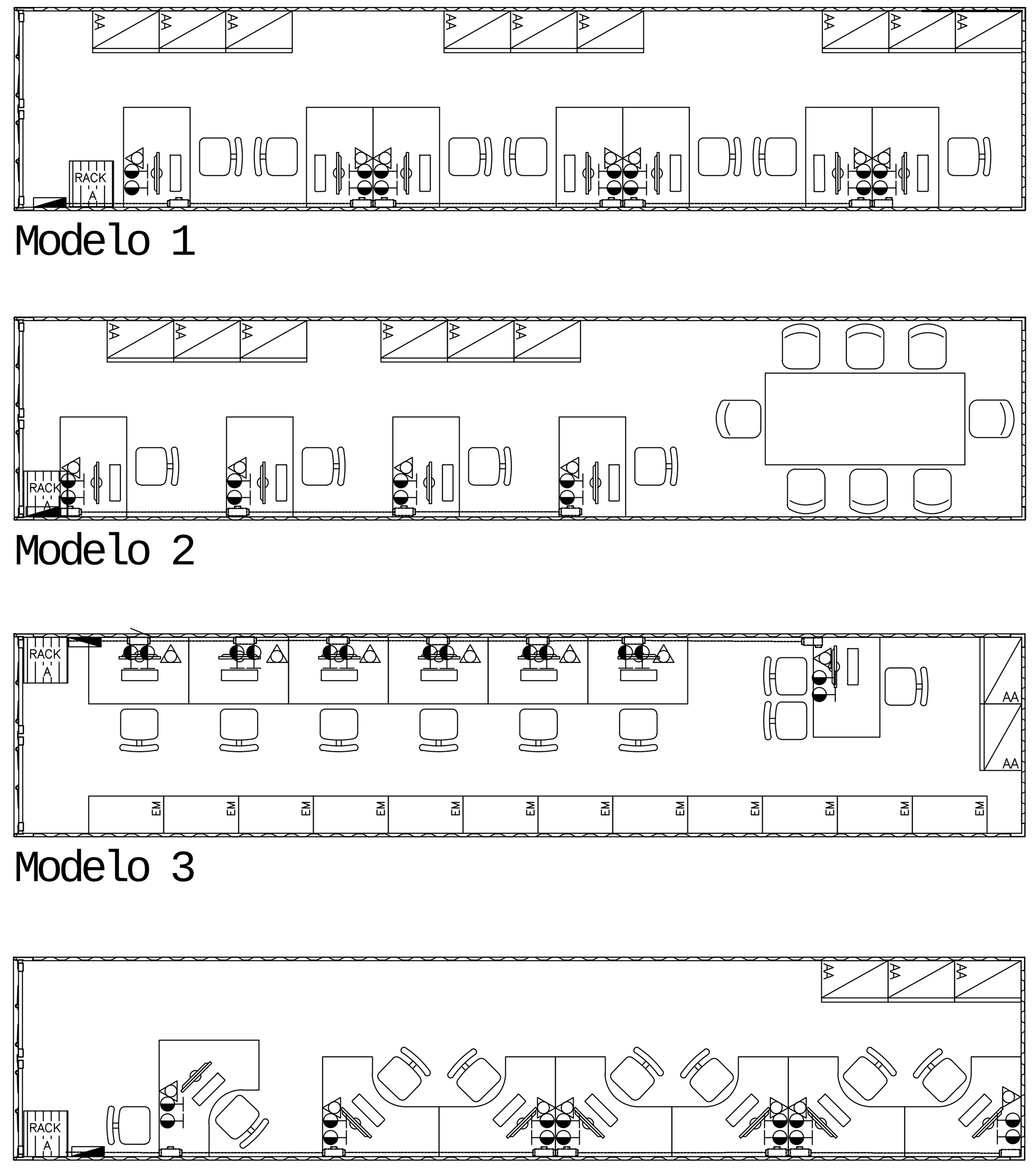

Modelo 1

Modelo 2

Modelo 3

Modelo 4

S/ESC

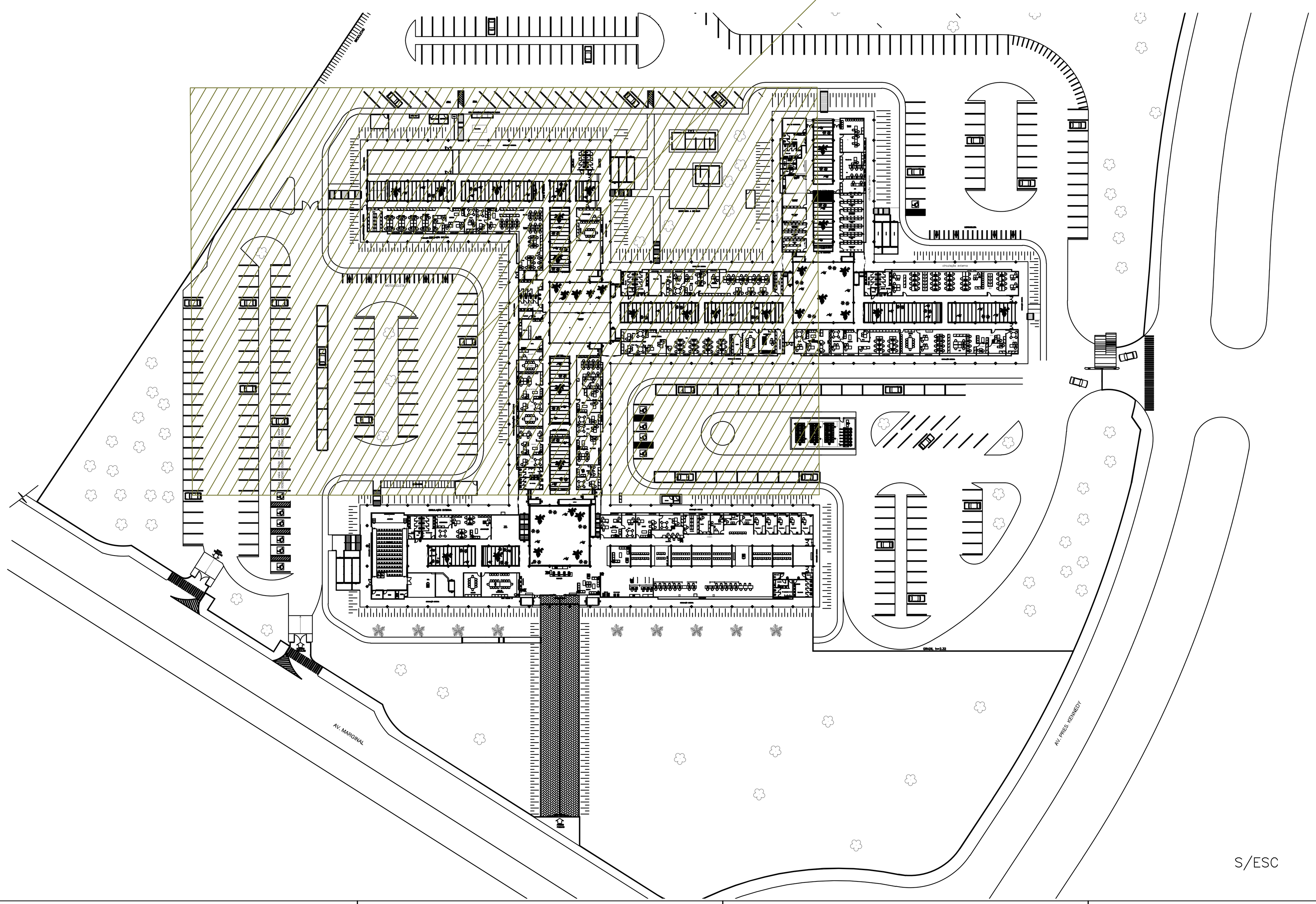

S/ESC

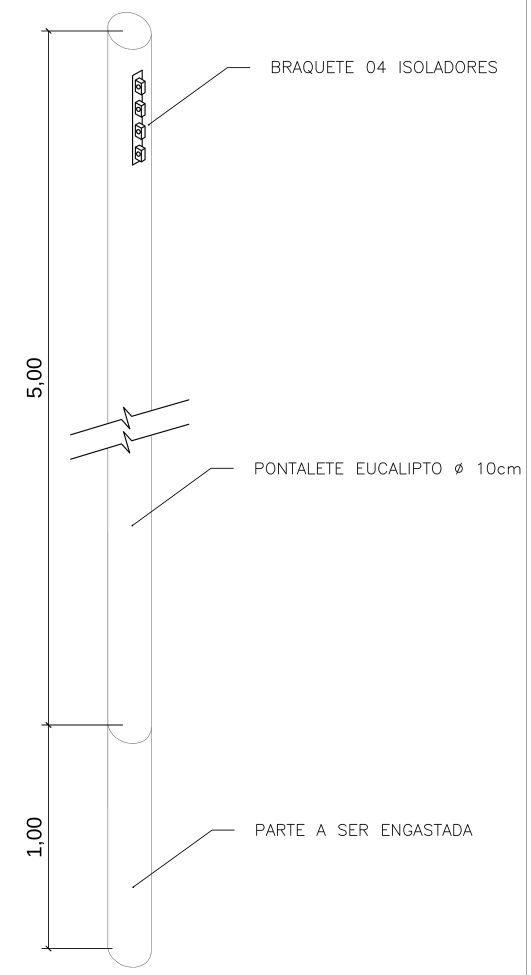

DET. 02

S/ESC

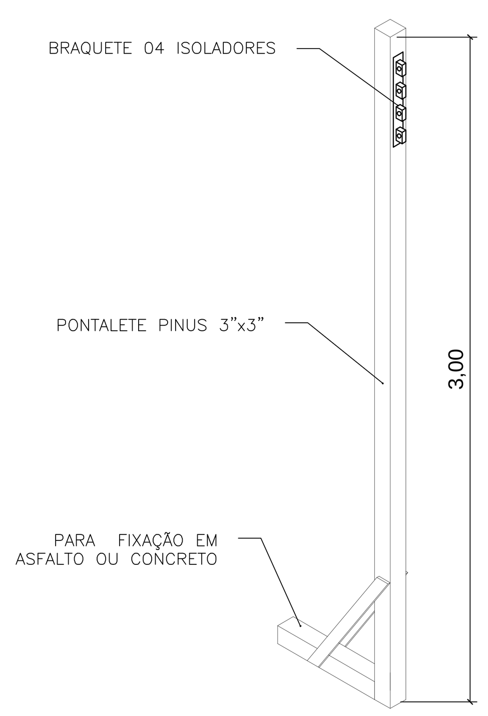

DET. 01

S/ESC

CANAL DIRETO SP + PERTO | prodesp | SÃO PAULO GOVERNO DO ESTADO

SECRETARIA DE DESENVOLVIMENTO REGIONAL

AV. PRES. KENNEDY, 1760 – RIBEIRÃO PRETO	escala 1:200	arquivo SDR–RP_19
INSTALAÇÕES ELÉTRICAS	data DEZ/19	folha ELE
ESCRITÓRIOS PROVISÓRIOS	responsável SERGIO	E.01

Superintendência Novos Projetos: Rua Boa Vista, 150 14° andar CEP 01014–000 São Paulo –SP Tel.: (11)3247–1409