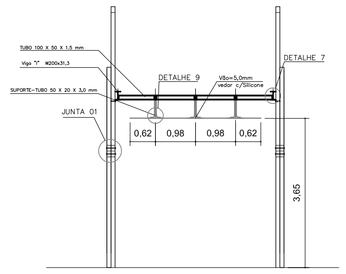

MARQUISE
VISTA B–B
ESCALA 1:75

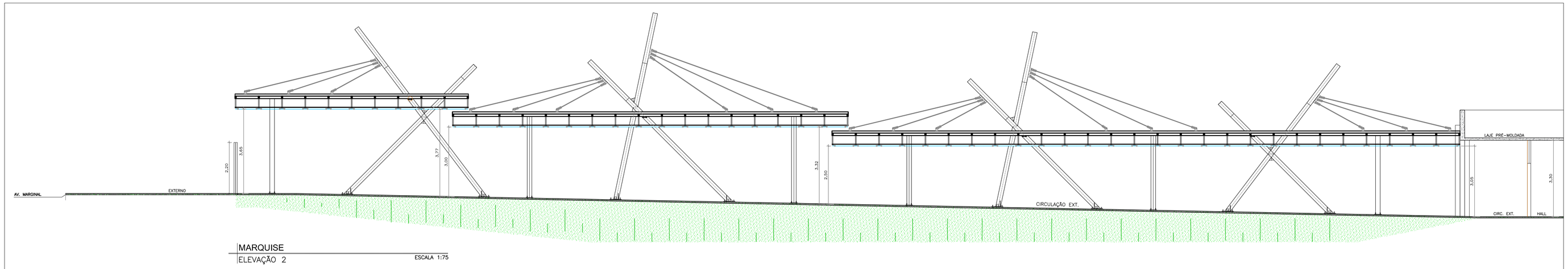

MARQUISE
ELEVAÇÃO 2
ESCALA 1:75

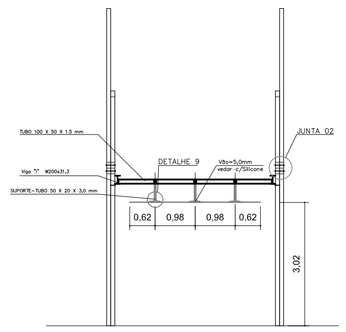

MARQUISE
VISTA C–C
ESCALA 1:75

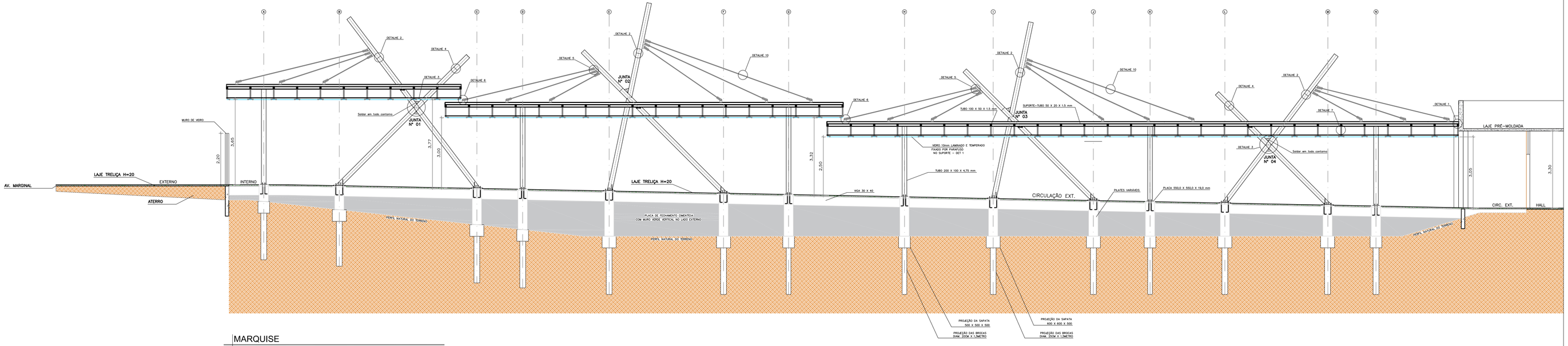

MARQUISE
CORTE A–A
ESCALA 1:75

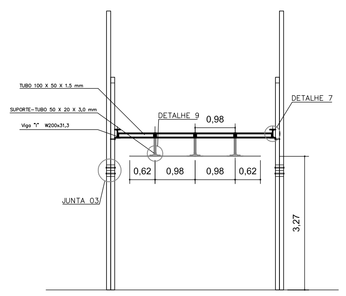

MARQUISE
VISTA D–D
ESCALA 1:75

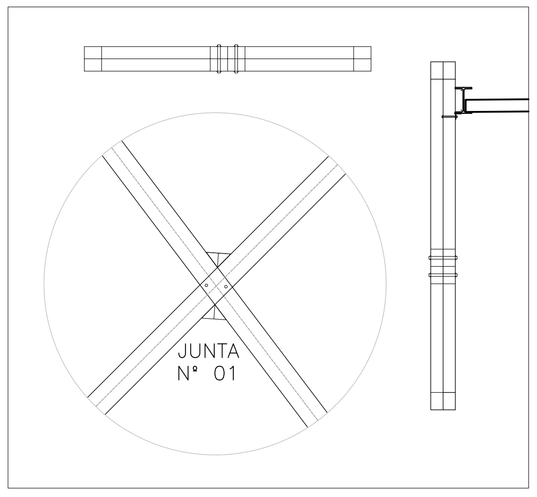

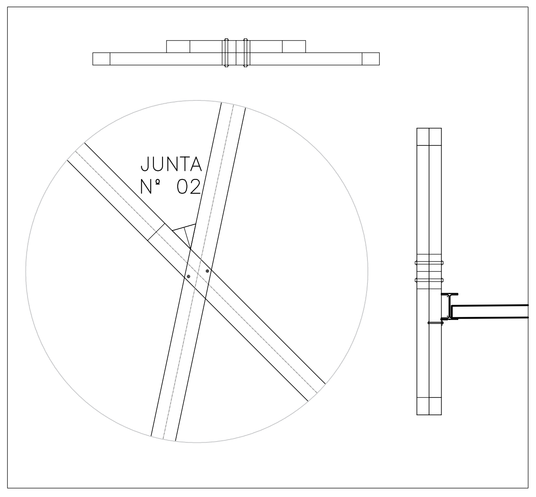

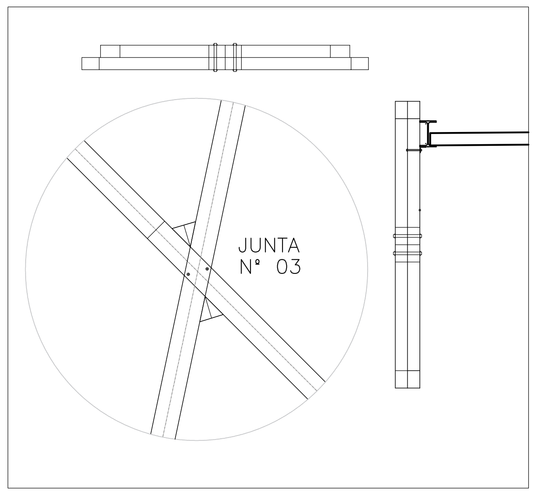

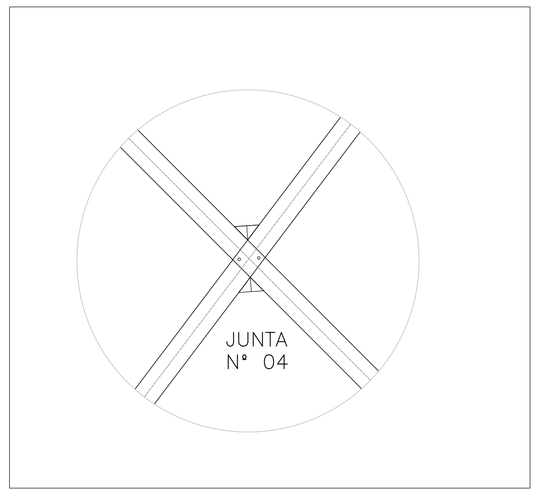

CANAL DIRETO SP + PERTO | prodesp | SÃO PAULO GOVERNO DO ESTADO

SECRETARIA DE DESENVOLVIMENTO REGIONAL

local: AV. PRES. KENNEDY, 1760 – RIBEIRÃO PRETO	escala: 1:50	arquivo: RP_ARQ
assunto: MARQUISE	data: 05/DEZ/19	folha: ARQ 43
desenho: CORTES E ELEVAÇÕES	responsável: ARQ. RODRIGO	

Superintendência Novos Projetos: Rua Boa Vista, 150 – 11º andar CEP 01014-000 São Paulo–SP Tel.: (11) 3247-1406