ETIQUETAS DE ACRÍLICO

NOTA: TODAS AS ETIQUETAS TERÃO FUNDO PRETO E LETRA BRANCA E SERÃO AUTO-ADESIVAS

TIPO	Nº LINHA	Nº ETIQ.	TEXTO	Nº ETIQ.	TEXTO	Nº ETIQ.	TEXTO	Nº ETIQ.	TEXTO
5	1	50	SELEÇÃO MANUAL	51	SELEÇÃO MANUAL				
	2		P1 BAGP-01/03		P1 BAGS-01/02				
	3		P2 BAGP-02/03		P2 BAGS-02/03				
	4		P3 BAGP-01/04		P3 BAGS-01/03				
	5		P4 BAGP-02/04						
	1								
	2								
	3								
	4								
	5								
2A	1	1	QE-CAG-01						
	2		220V/3Ø+PE/60Hz						
	1								
	2								
	1								
	2								
	1								
	2								

LINHA 1 / LINHA 2 / LINHA 3 / LINHA 4 / LINHA 5

NOTAS | CLIENTE: | OBRA: | TÍTULO: QUADRO ELÉTRICO QE-CAG-01 LISTA DE PLAQUETAS | FOLHA Nº 16/18

LISTA DE MATERIAIS

ITEM	QTD.	UN.	NOMENCLATURA	DESCRIÇÃO DO MATERIAL	MODELO	FABRICANTE	OBS.
01	01	PÇ	MÓDULO 1	PAINEL ELÉTRICO (2000x600x656)mm	PP-2066	PRESS MAT	C/ FECHO YALE
02	01	PÇ	MÓDULO 2	PAINEL ELÉTRICO (2000x1200x656)mm	PP-20126	PRESS MAT	C/ FECHO YALE
03	01	PÇ	DJG	DISJUNTOR TRIPOLAR (200A)		SCHNEIDER	
04	01	PÇ	-.-	MANOPLA ROTATIVA PROLONGADA	EZEROTE	SCHNEIDER	
05	08	PÇ	1CS1 a 8CS1	CHAVE SECCIONADORA TRIPOLAR (80A)	INS80-28904	SCHNEIDER	
06	24	PÇ	1F1 a 8F1,1F2 a 8F2,1F3 a 8F3	FUSÍVEL SITOR TAM. 00 (80A)	3NE8 020-1	SIEMENS	
07	24	PÇ	-.-	BASE P/ FUSÍVEL SITOR TAM. 00	3NH3 030-Z	SIEMENS	
08	02	PÇ	9DJ1,9DJ2	DISJUNTOR BIPOLAR (2A)	5SX1 202-7	SIEMENS	
09	01	PÇ	DJI1	DISJUNTOR TRIPOLAR (2A)	5SX1 302-7	SIEMENS	
10	02	PÇ	DJI2,DJC	DISJUNTOR UNIPOLAR (2A)	5SX1 102-7	SIEMENS	
11	12	PÇ	1CA1 a 8CA1,CABAG,CATL1 a CATL3	CONTATOR AUXILIAR BOBINA 220V/60Hz 4NA	CA2-KN40M7	SCHNEIDER	
12	09	PÇ	1CA2 a 8CA2,CACN	CONTATOR AUXILIAR BOBINA 220V/60Hz 2NA+2NF	CA2-KN22M7	SCHNEIDER	
13	01	PÇ	9C1	CONTATOR TIPOLAR BOBINA 220V/60Hz (6A) 1NA	LC1-K0610M7	SCHNEIDER	
14	01	PÇ	CI	BLOCO DE CONTATO 2NA P/ CONTATOR	LA1-KN20	SCHNEIDER	
15	01	PÇ	CI	BLOCO DE CONTATO 4NA P/ CONTATOR	LA1-KN40	SCHNEIDER	
16	01	PÇ	TP	TRANSFORMADOR DE COMANDO PRIMÁRIO 220V SECUNDÁRIO 220V/100VA E 220V/400VA 60Hz	500VA	ITALLUX	
17	04	PÇ	1SS1 a 4SS1	SOFT-STARTER 380V/60Hz	MCD 202-015-T4-CV3	DANFOSS	
18	02	PÇ	5VF1 a 8VF1	INVERSOR DE FREQUÊNCIA 380V/60Hz	VLT FC51 P1BK	DANFOSS	
19	08	PÇ	1RC1 a 8RC1	RELÉ DE CORRENTE	CSD-SA1E0-1	JOHNSON CONTROLS	
20	01	PÇ	A	AMPERÍMETRO DIGITAL 350A/5A (48x96)mm COM ALIMENTAÇÃO DE CONTROLE 220V/60Hz	DG-48	KRON	
21	01	PÇ	V	VOLTÍMETRO DIGITAL 600V (48x96)mm COM ALIMENTAÇÃO DE CONTROLE 220V/60Hz	DG-48	KRON	
22	01	PÇ	SA	CHAVE COMUTADORA P/ AMPERÍMETRO	A0108.000.000	KRON	
23	01	PÇ	SV	CHAVE COMUTADORA P/ VOLTÍMETRO	A0107.000.000	KRON	
24	03	PÇ	TC1,TC2,TC3	TRANSFORMADOR DE CORRENTE 250A/5A	KTA 12	KRON	
25	01	PÇ	HO	SINALIZADOR BRANCO	KPL2W	KACON	
26	08	PÇ	1H1 a 8H1	SINALIZADOR VERMELHO	KPL2R	KACON	
27	09	PÇ	1H2 a 8H2,HCN	SINALIZADOR AMARELO	KPL2Y	KACON	
28	08	PÇ	1BL1 a 8BL1	BOTÃO DE COMANDO VERDE 1NA	KPG10	KACON	
29	08	PÇ	1BD1 a 8BD1	BOTÃO DE COMANDO VERMELHO 1NF	KPR01	KACON	
30	04	PÇ	1S1 a 4S1	CHAVE COMUTADORA PRETA 3 POSIÇÕES FIXAS 3NA	KS3B30	KACON	
31	04	PÇ	5S1 a 8S1	CHAVE COMUTADORA PRETA 3 POSIÇÕES FIXAS 4NA	KS3B40	KACON	
32	01	PÇ	BTL	BOTÃO DE COMANDO PRETO 1NA	KPB10	KACON	
33	02	PÇ	SS1,SS2	CHAVE COMUTADORA 4 POSIÇÕES FIXAS	CBB-BRC378-E	KRAUS & NAIMER	
34	02	PÇ	VI1,VI2	CONJUNTO DE VENTILAÇÃO COMPLETO 220V/60Hz	CMS 0211	UNIKEY	
35	02	PÇ	G1,G2	CONJUNTO DE GRELHA COM FILTRO	MS 0101	UNIKEY	
36	74	PÇ	RB	BORNE #2,5mm2	SAK-2,5 EN	JNG	
37	12	PÇ	RB	BORNE #10mm2	SAK-10 EN	JNG	
38	12	PÇ	RB	BORNE #16mm2	SAK-16 EN	JNG	
39	01	PÇ	RB	TAMPA P/ BORNE #2,5mm2	AP PA	JNG	
40	01	PÇ	RB	TAMPA P/ BORNE #10mm2	AP PA	JNG	
41	01	PÇ	RB	TAMPA P/ BORNE #16mm2	AP PA	JNG	
42	02	PÇ	RB	POSTE P/ BORNE	EW35	JNG	
43	08	PÇ	-.-	ISOLADOR (#30xH40)mm ROSCA M8	-.-	CEBEL	
44	01	PÇ	-.-	PORTA-DOCUMENTOS	A5	UNIKEY	
45							
46							
47							
48							

NOTAS | CLIENTE: | OBRA: | TÍTULO: QUADRO ELÉTRICO QE-CAG-01 LISTA DE MATERIAIS | FOLHA Nº 17/18

SIMBOLOGIA

SÍMBOLOS	NOMENCLATURA	DESCRIÇÃO	SÍMBOLOS	NOMENCLATURA	DESCRIÇÃO
	DJG	DISJUNTOR TRIPOLAR GERAL		A	AMPERÍMETRO
	CS	CHAVE SECCIONADORA		V	VOLTÍMETRO
	DJ	DISJUNTOR TRIPOLAR		M	MOTOR TRIFÁSICO
	DJ	DISJUNTOR BIPOLAR		QC	PAINEL DE CONTROLES
	DJ	DISJUNTOR UNIPOLAR	(nn)		NÚMERO DA ANILHA
	DJC	DISJUNTOR UNIPOLAR DE COMANDO			BORNE DE FORÇA
	SA	CHAVE SELETORA DE AMPERÍMETRO			BORNE DE COMANDO
	SV	CHAVE SELETORA DE VOLTÍMETRO			BORNE DO PAINEL DE CONTROLES
	BL	BOTÃO LIGA			BORNE DO CHILLER
	BD	BOTÃO DESLIGA		VI	VENTILADOR P/ O PAINEL
	BTL	BOTÃO DE TESTE DE LÂMPADA		PT	PRETO
	NA	CONTATO AUXILIAR NORMALMENTE ABERTO		VM	VERMELHO
	NF	CONTATO AUXILIAR NORMALMENTE FECHADO		VD	VERDE
	S	CHAVE COMUTADORA		BC	BRANCO
	C	CONTATOR		CI	BLOCO DE CONTATO INSTANTÂNEO P/ CONTATOR
	CN	CHAVE DE NÍVEL			
	H	LÂMPADA DE SINALIZAÇÃO			
	C	BOBINA DO CONTATOR			
	CA	BOBINA DO CONTATOR AUXILIAR			
	F	FUSÍVEL			
	TC	TRANSFORMADOR DE CORRENTE			
	TP	TRANSFORMADOR DE COMANDO			
	PE	TERRA			

NOTAS | CLIENTE: | OBRA: | TÍTULO: QUADRO ELÉTRICO QE-CAG-01 SIMBOLOGIA | FOLHA Nº 18/18

QUADRO ELÉTRICO
QE-CAG-01

EMISSÃO INICIAL | REVI-07P-02SÕES | DESEN. | VERIF. | APROV. | DATA.
DES. | VERIF. | APROV. | ARQUIVO. | ESCALA INDICADA | FOLHA 01/18
CLIENTE: | TÍTULO: QUADRO ELÉTRICO QE-CAG-01 | OBRA: REGISTRO
A3 4255 10 E 001 R0

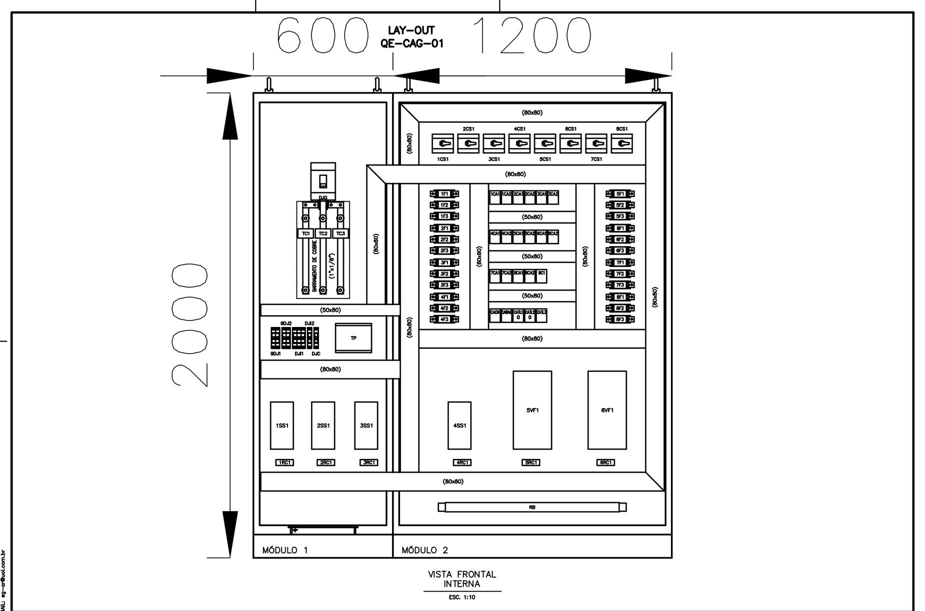

NOTAS | CLIENTE: | OBRA: | TÍTULO: QUADRO ELÉTRICO QE-CAG-01 LAY-OUT | FOLHA Nº 13/18

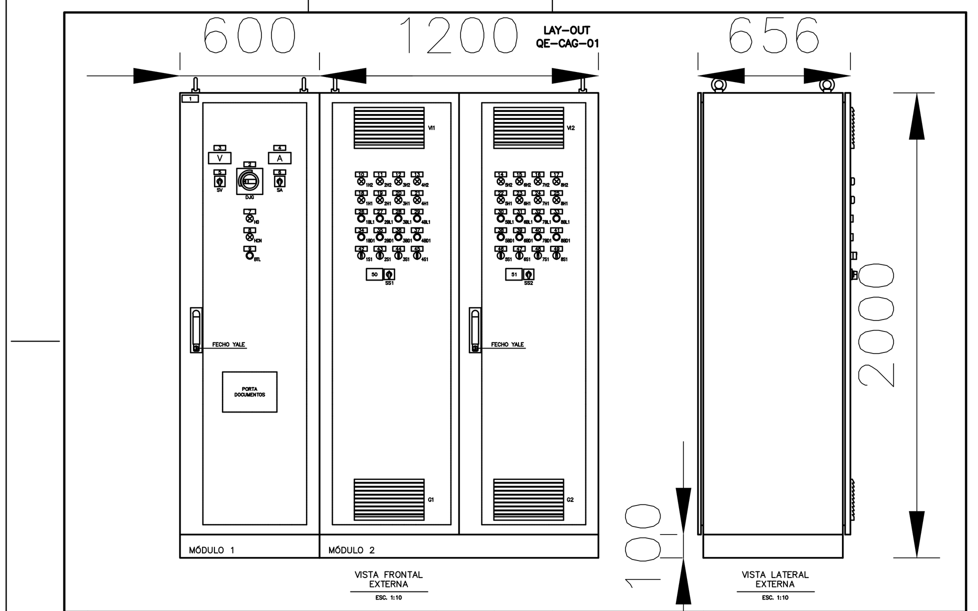

NOTAS | CLIENTE: | OBRA: | TÍTULO: QUADRO ELÉTRICO QE-CAG-01 LAY-OUT | FOLHA Nº 14/18

ETIQUETAS DE ACRÍLICO

NOTA: TODAS AS ETIQUETAS TERÃO FUNDO PRETO E LETRA BRANCA E SERÃO AUTO-ADESIVAS

TIPO	Nº ETIQ.	TEXTO (LINHA 1)	TEXTO (LINHA 2)
1	3	VOLTÍMETRO	
1	4	AMPERÍMETRO	
2	2	DISJUNTOR	GERAL
2	5	SELETORA	VOLTÍMETRO
2	6	SELETORA	AMPERÍMETRO
2	7	COMANDO	ENERGIZADO
2	8	FALTA D'ÁGUA	TQ. EXPANSÃO
2	9	TESTE DE	LÂMPADAS
2	10	FALHA	BAGP-01
2	11	FALHA	BAGP-02
2	12	FALHA	BAGP-03
2	13	FALHA	BAGP-04
2	14	FALHA	BAGS-01
2	15	FALHA	BAGS-02
2	16	FALHA	BAGS-03
2	17	FALHA	BAGS-04
2	18	BAGP-01	LIGADO
2	19	BAGP-02	LIGADO
2	20	BAGP-03	LIGADO
2	21	BAGP-04	LIGADO
2	22	BAGS-01	LIGADO
2	23	BAGS-02	LIGADO
2	24	BAGS-03	LIGADO
2	25		
2	26	LIGA	BAGP-01
2	27	LIGA	BAGP-02
2	28	LIGA	BAGP-03
2	29	LIGA	BAGP-04
2	30	LIGA	BAGS-01
2	31	LIGA	BAGS-02
2	32	LIGA	BAGS-03
2	33		
2	34	DESLIGA	BAGP-01
2	35	DESLIGA	BAGP-02
2	36	DESLIGA	BAGP-03
2	37	DESLIGA	BAGP-04
2	38	DESLIGA	BAGS-01
2	39	DESLIGA	BAGS-02
2	40	DESLIGA	BAGS-03
2	41		
2	42	BAGP-01	MAN. DESL. AUT.
2	43	BAGP-02	MAN. DESL. AUT.
2	44	BAGP-03	MAN. DESL. AUT.
2	45	BAGP-04	MAN. DESL. AUT.
2	46	BAGS-01	MAN. DESL. AUT.
2	47	BAGS-02	MAN. DESL. AUT.
2	48	BAGS-03	MAN. DESL. AUT.
2	49		

NOTAS | CLIENTE: | OBRA: | TÍTULO: QUADRO ELÉTRICO QE-CAG-01 LISTA DE PLAQUETAS | FOLHA Nº 15/18

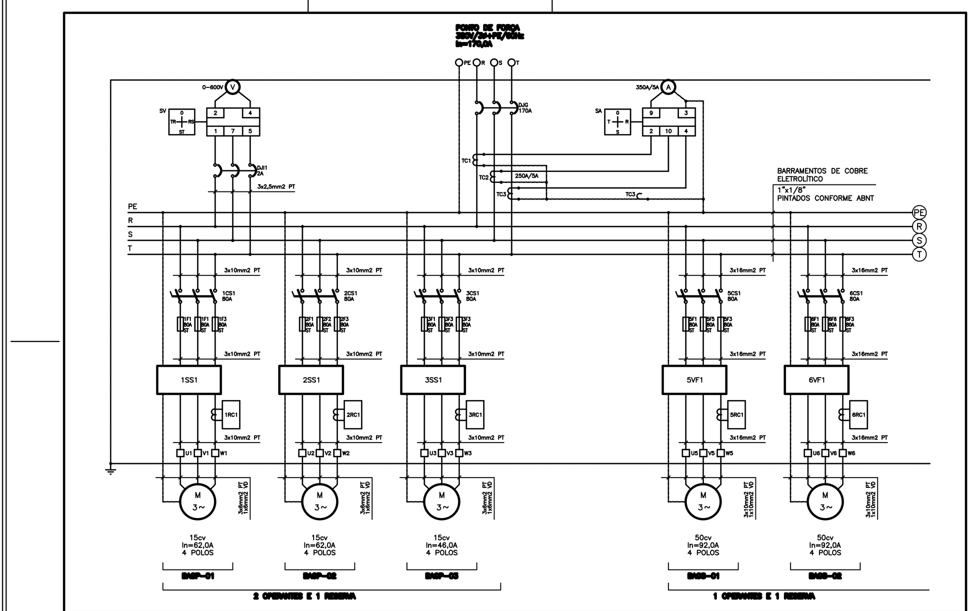

NOTAS | CLIENTE: | OBRA: | TÍTULO: QUADRO ELÉTRICO QE-CAG-01 ESQUEMA DE FORÇA | FOLHA Nº 02/18

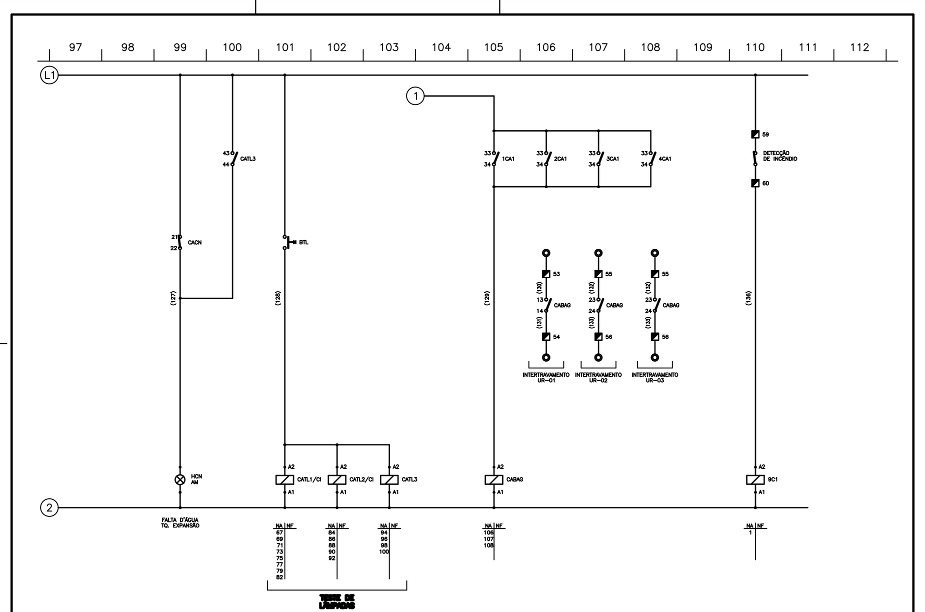

NOTAS | CLIENTE: | OBRA: | TÍTULO: QUADRO ELÉTRICO QE-CAG-01 ESQUEMA FUNCIONAL DE COMANDO | FOLHA Nº 10/18

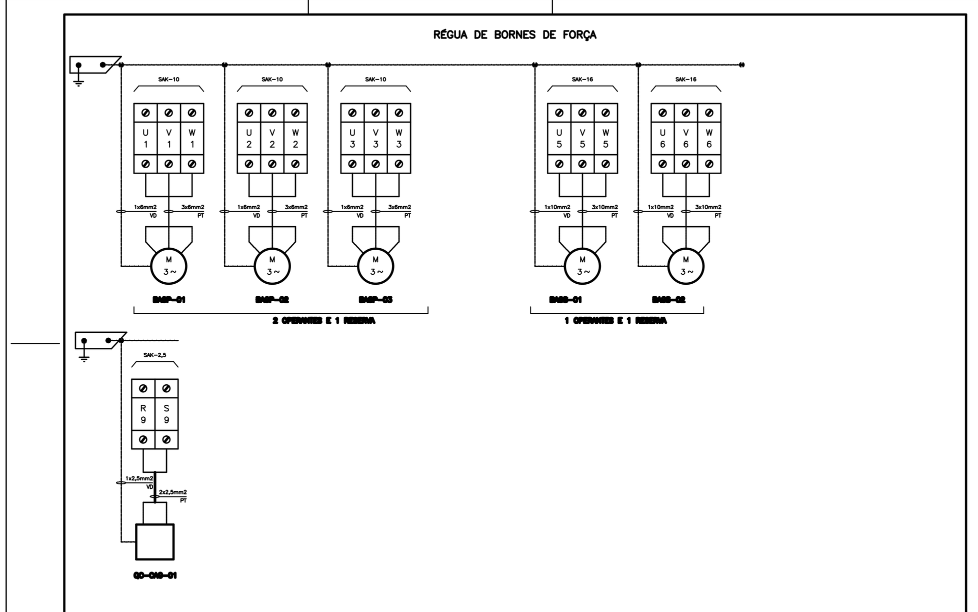

NOTAS | CLIENTE: | OBRA: | TÍTULO: QUADRO ELÉTRICO QE-CAG-01 RÉGUA DE BORNES | FOLHA Nº 11/18

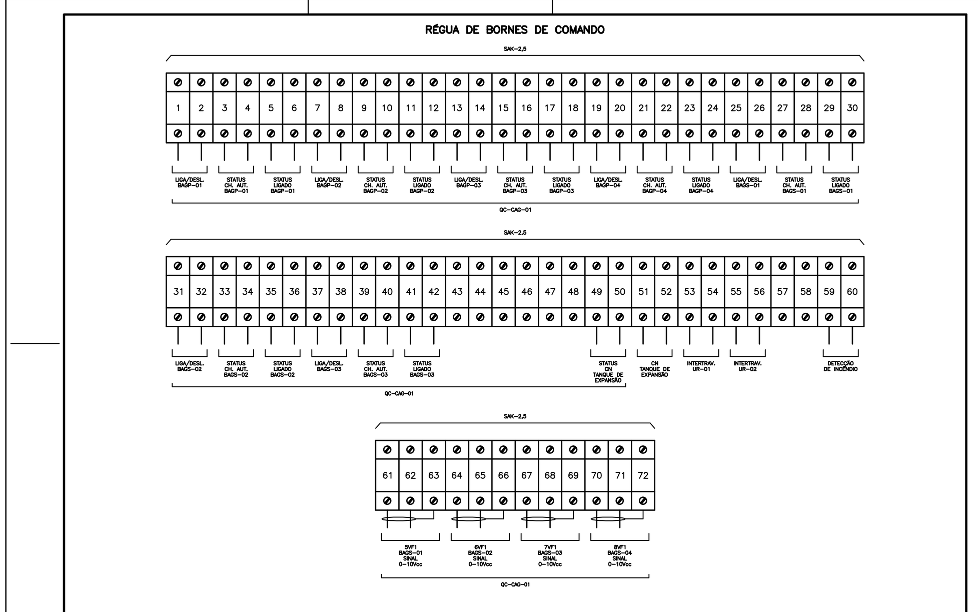

NOTAS | CLIENTE: | OBRA: | TÍTULO: QUADRO ELÉTRICO QE-CAG-01 RÉGUA DE BORNES | FOLHA Nº 12/18

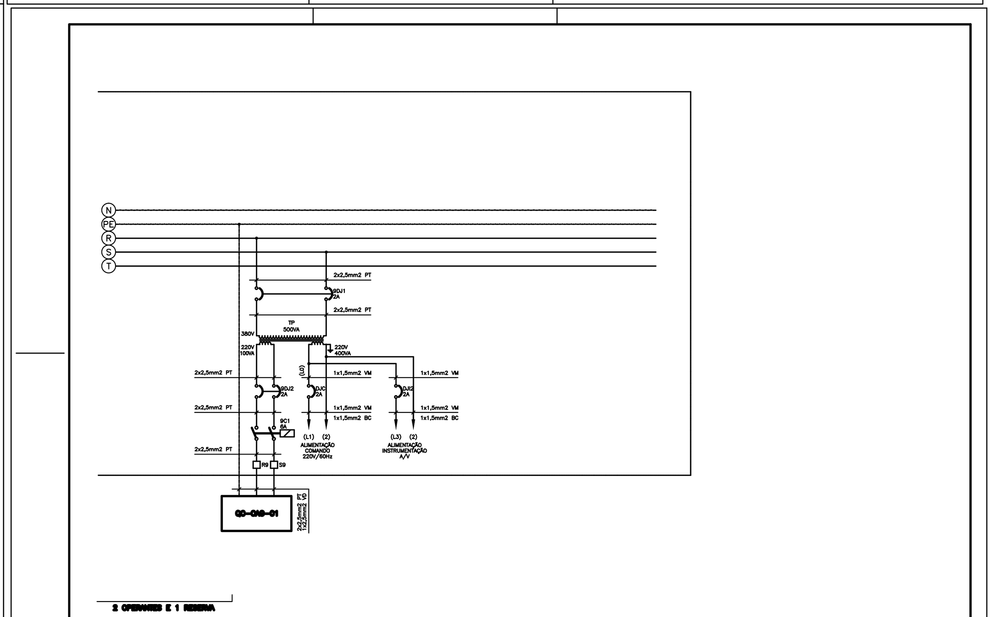

NOTAS | CLIENTE: | OBRA: | TÍTULO: QUADRO ELÉTRICO QE-CAG-01 ESQUEMA DE FORÇA | FOLHA Nº 03/18

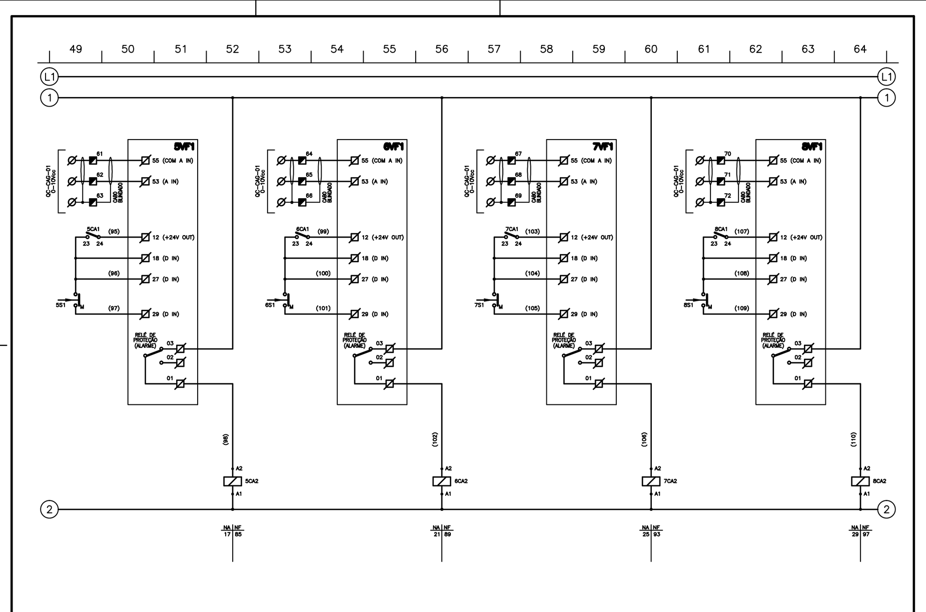

NOTAS | CLIENTE: | OBRA: | TÍTULO: QUADRO ELÉTRICO QE-CAG-01 ESQUEMA FUNCIONAL DE COMANDO | FOLHA Nº 07/18

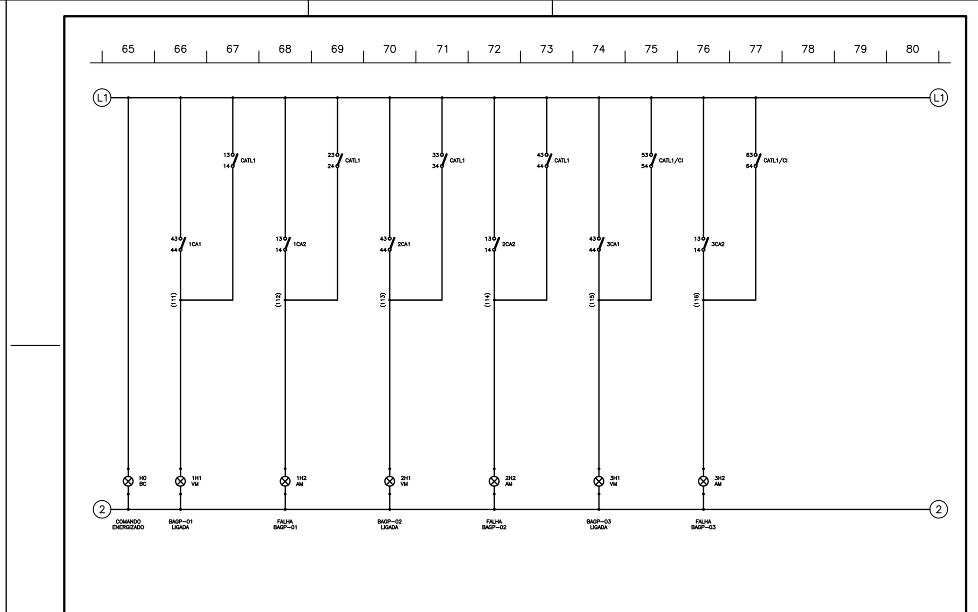

NOTAS | CLIENTE: | OBRA: | TÍTULO: QUADRO ELÉTRICO QE-CAG-01 ESQUEMA FUNCIONAL DE COMANDO | FOLHA Nº 08/18

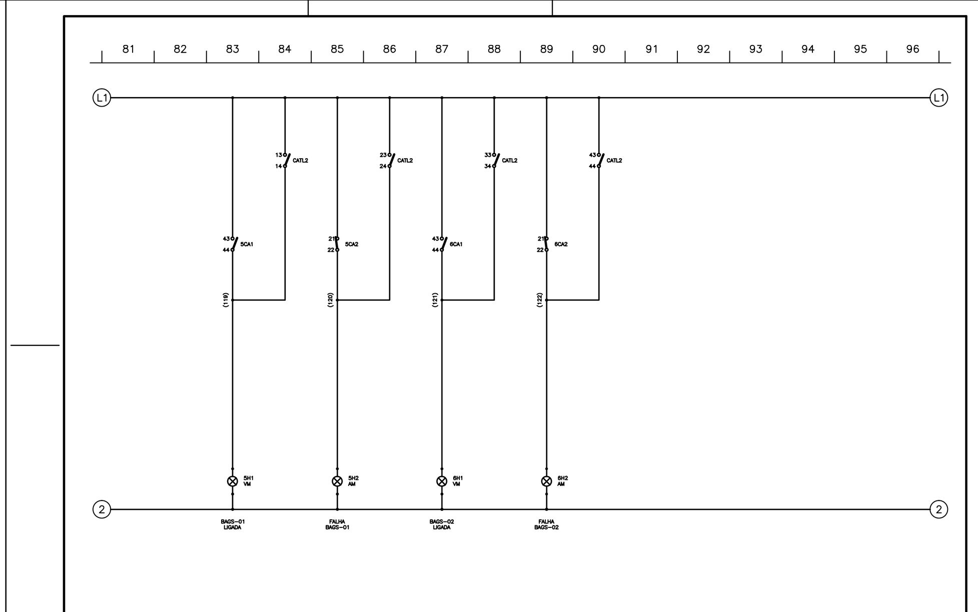

NOTAS | CLIENTE: | OBRA: | TÍTULO: QUADRO ELÉTRICO QE-CAG-01 ESQUEMA FUNCIONAL DE COMANDO | FOLHA Nº 09/18

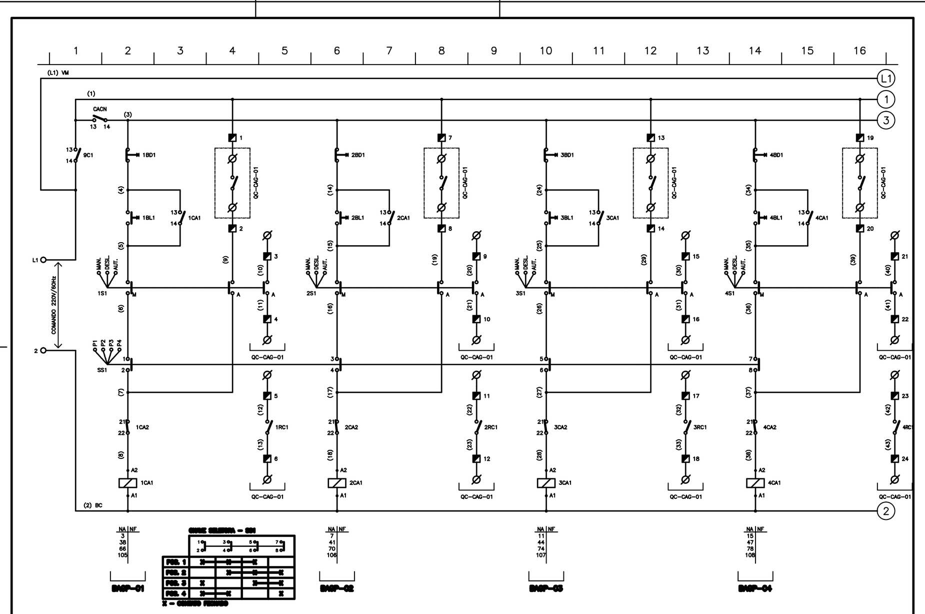

NOTAS | CLIENTE: | OBRA: | TÍTULO: QUADRO ELÉTRICO QE-CAG-01 ESQUEMA FUNCIONAL DE COMANDO | FOLHA Nº 04/18

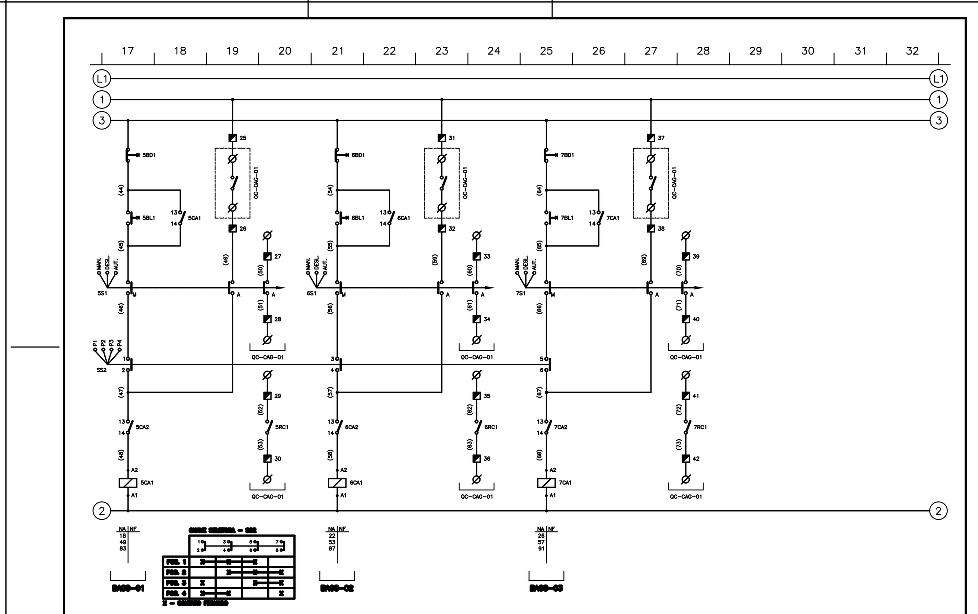

NOTAS | CLIENTE: | OBRA: | TÍTULO: QUADRO ELÉTRICO QE-CAG-01 ESQUEMA FUNCIONAL DE COMANDO | FOLHA Nº 05/18

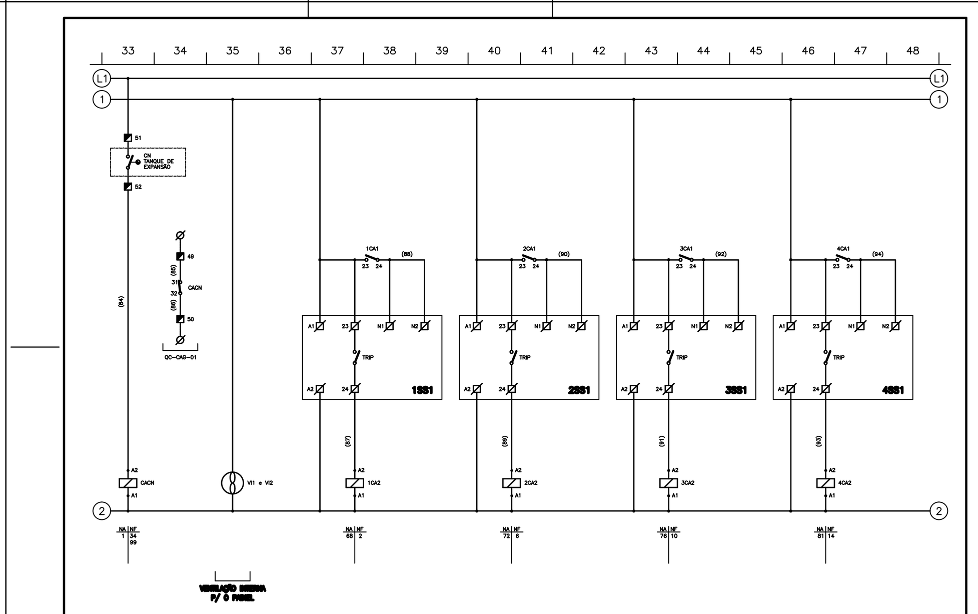

NOTAS | CLIENTE: | OBRA: | TÍTULO: QUADRO ELÉTRICO QE-CAG-01 ESQUEMA FUNCIONAL DE COMANDO | FOLHA Nº 06/18

CANAL DIRETO SP + PERTO | prodesp | SÃO PAULO GOVERNO DO ESTADO

SECRETARIA DE DESENVOLVIMENTO REGIONAL

local: AV. WILD JOSÉ DE SOUZA, 403 – REGISTRO	escala: SEM ESCALA	responsável: LUIZ KREMPEL
assunto: CLIMATIZAÇÃO	data: ABRIL/2020	folha: CLI
objeto: QUADRO ELETRICO CENTRAL DE ÁGUA GELADA	desenho: LUIZ KREMPEL	09/11

Superintendência Novos Projetos: Rua Boa Vista, 150 – 11º andar CEP 01014-000 São Paulo-SP Tel.: (11) 3247-1406